polyfaser®
The art of swimming

Geändert am:
22.09.2008

Einstückbecken - Piscina monoblocco

KORSIKA

M = 1 : 50

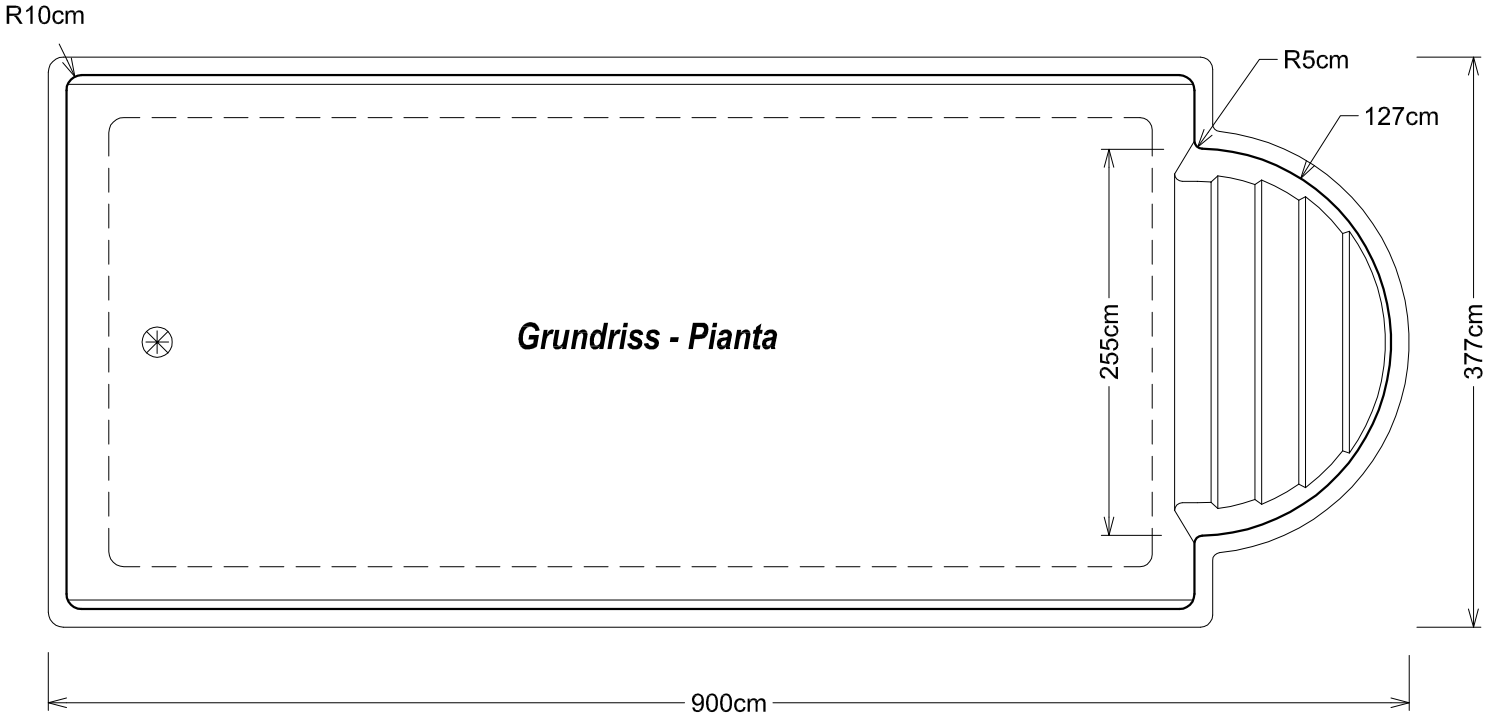

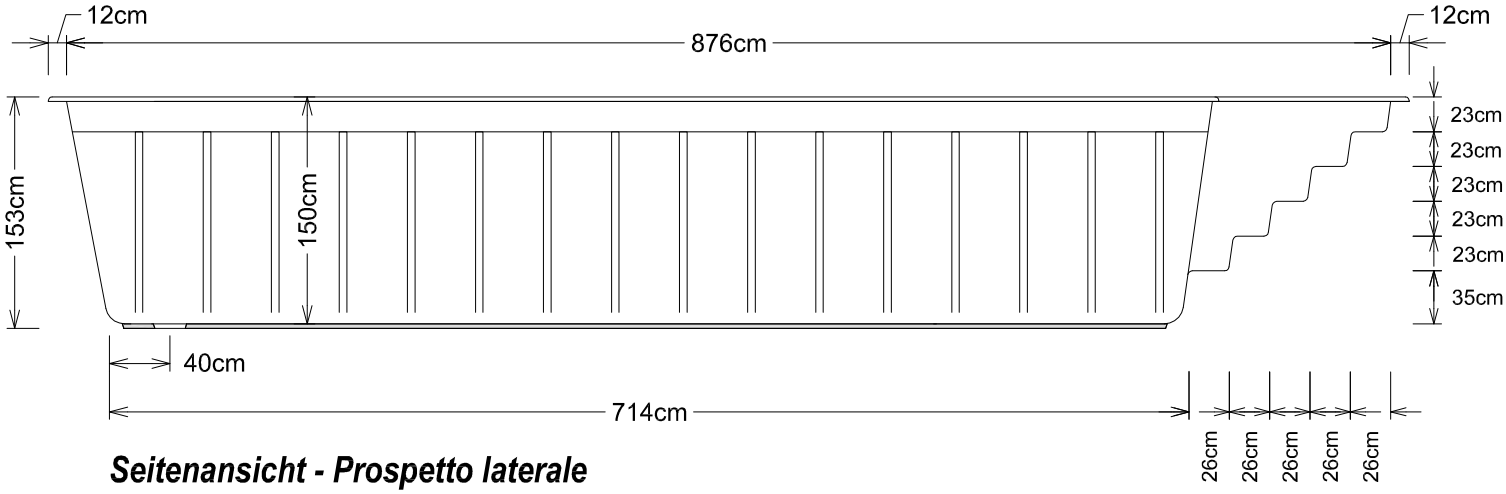

Seitenansicht - Prospetto laterale

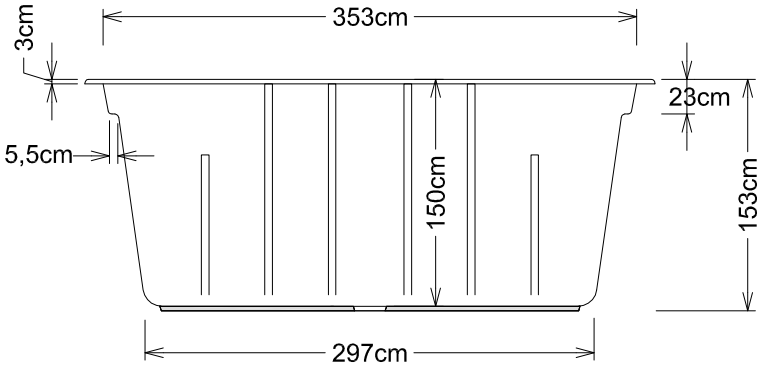

Ansicht Skimmerseite - Prospetto parte skimmer

polyfaser®
The art of swimming

Geändert am:
22.09.2008

Einstückbecken - Piscina monoblocco

KORSIKA

M = 1 : 50

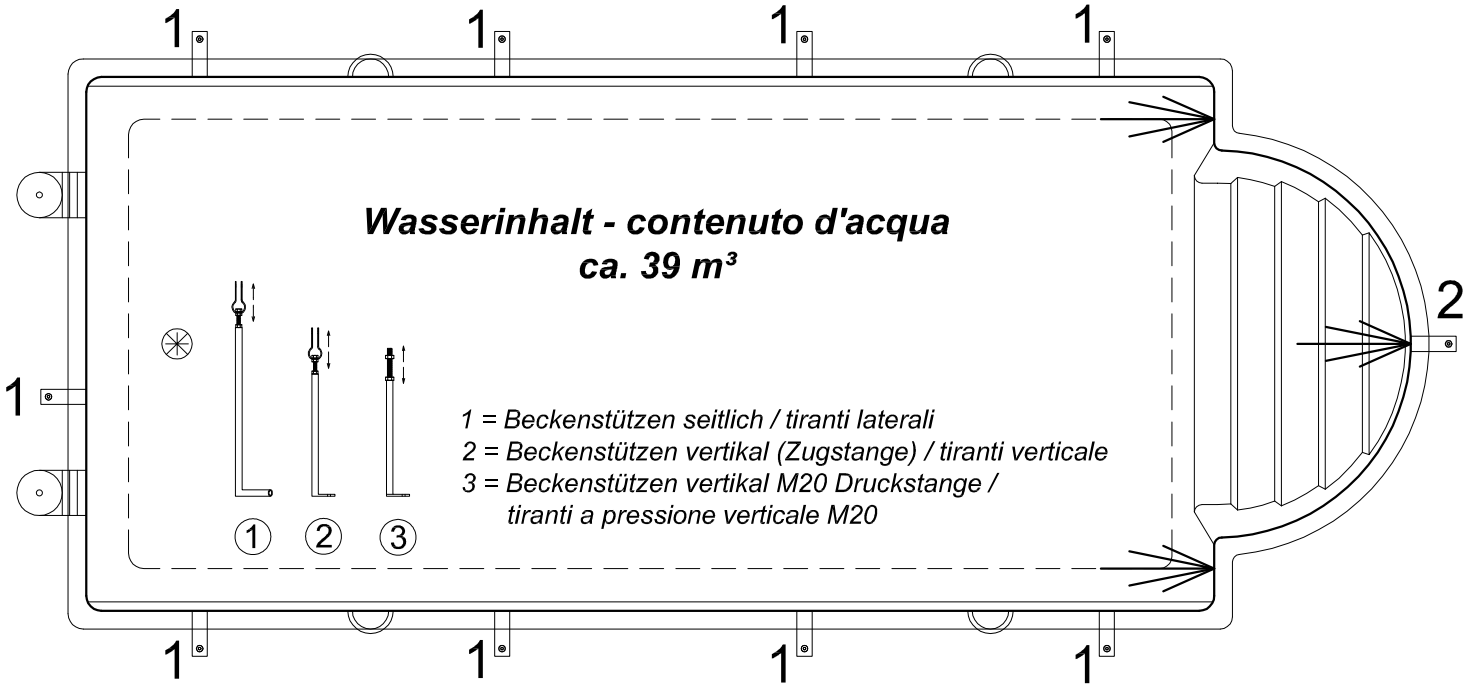

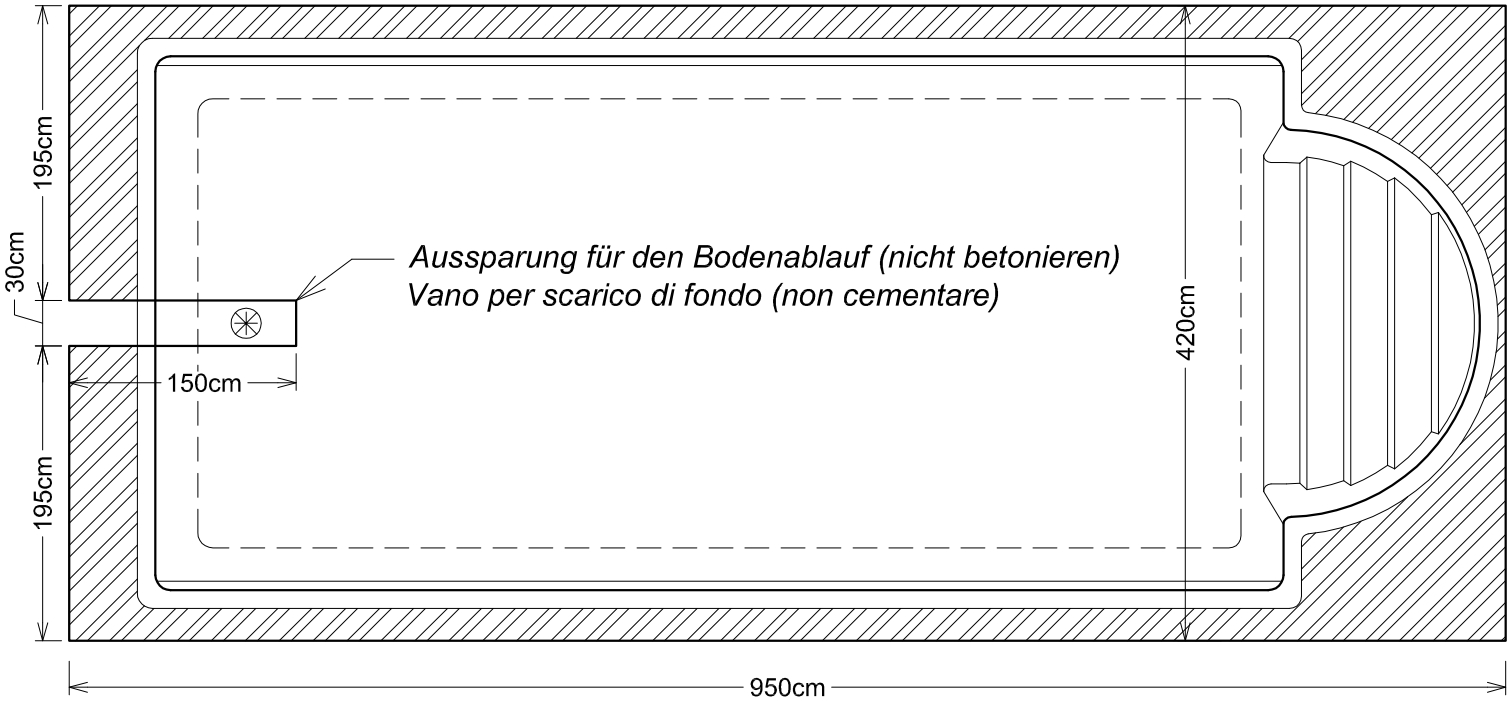

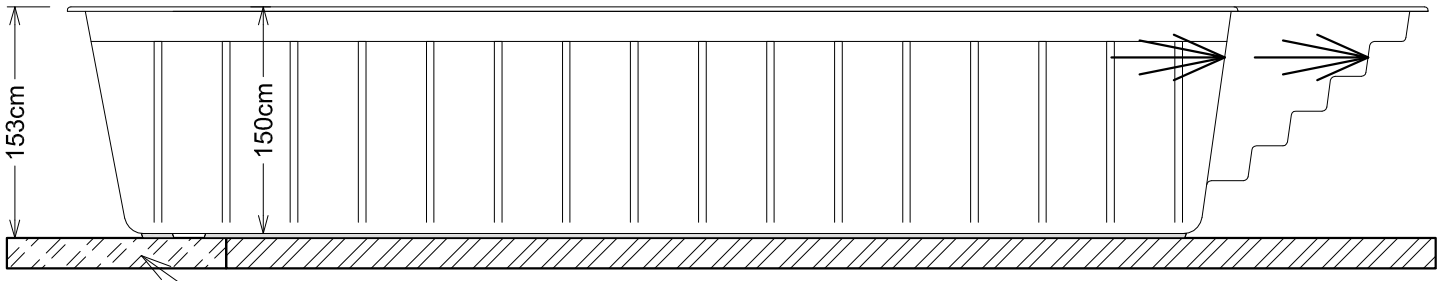

Fundamentplatte armiert laut örtlichen Bodenverhältnissen
Soletta di cemento armato secondo la solidità del terreno