polyfaser®
The art of swimming

Geändert am:
18.09.2008

Einstückbecken - Piscina monoblocco

ELBA 62

M = 1 : 50

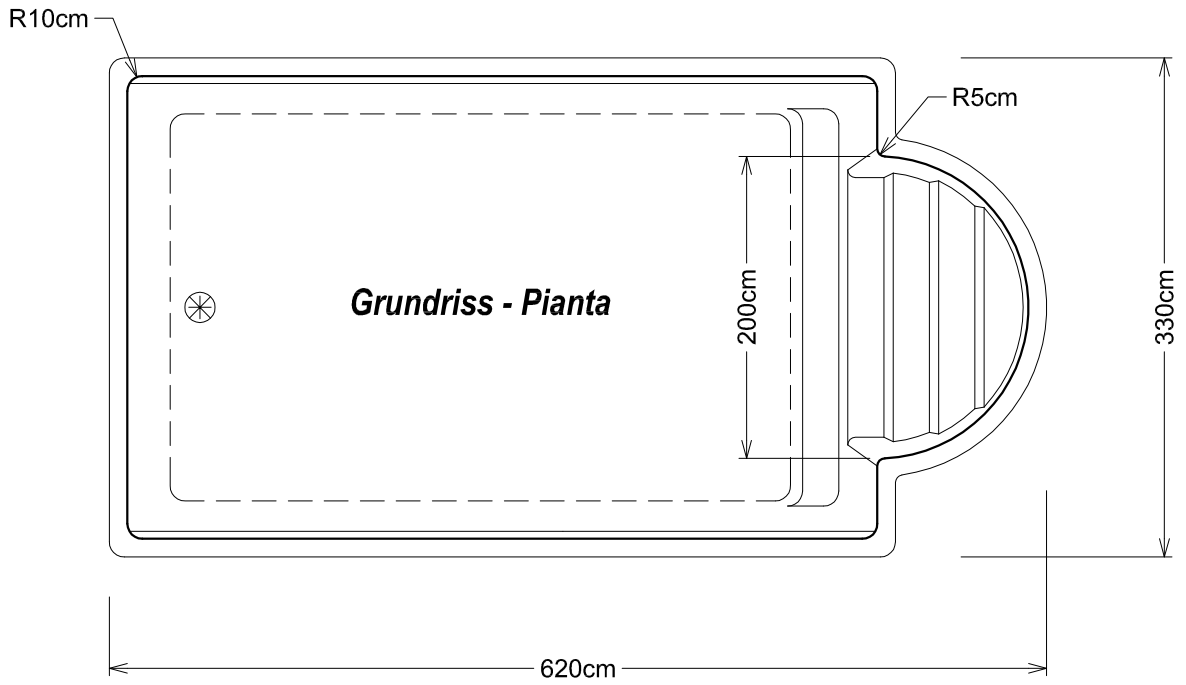

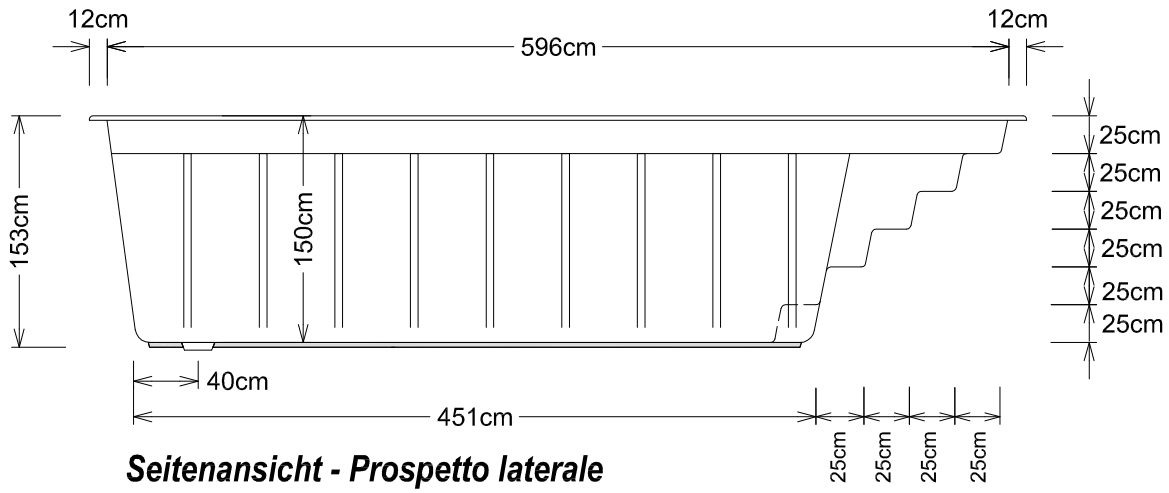

Seitenansicht - Prospetto laterale

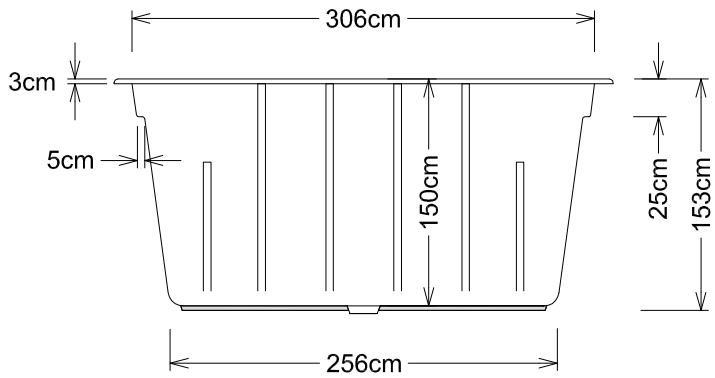

Ansicht Skimmerseite - Prospetto parte Skimmer

polyfaser®
The art of swimming

Geändert am:
18.09.2008

Einstückbecken - Piscina monoblocco

ELBA 62

M = 1 : 50

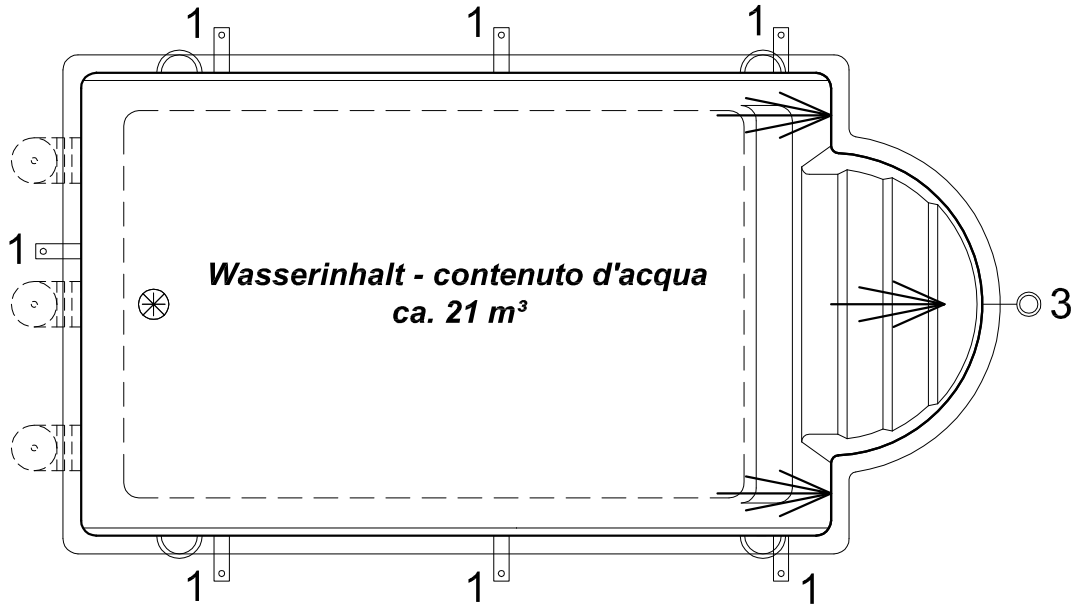

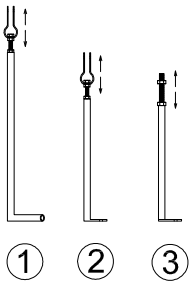

1 = Beckenstützen seitlich / tiranti laterali
2 = Beckenstützen vertikal (Zugstange) / tiranti verticale
3 = Beckenstützen vertikal M20 Druckstange / tiranti a pressione verticale M20

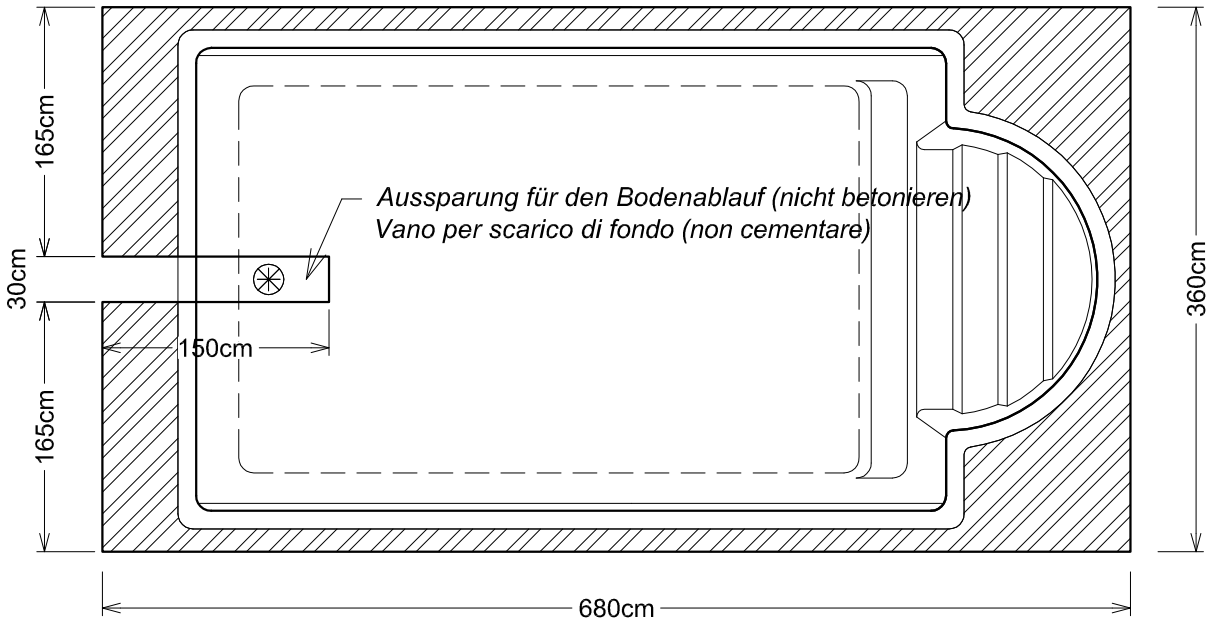

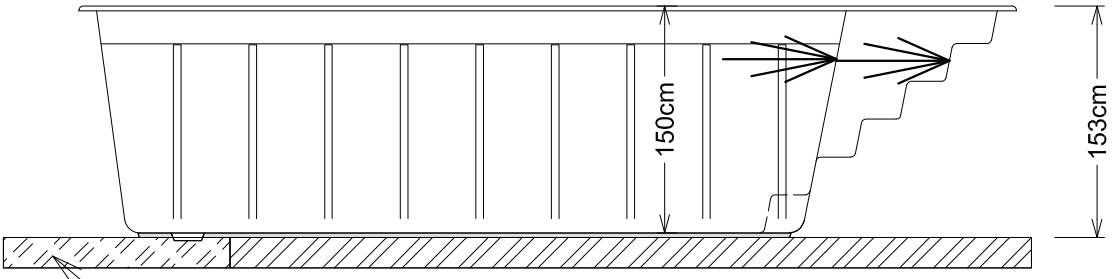

Fundamentplatte armiert laut örtlichen Bodenverhältnissen
Soletta di cemento armato secondo la solidità del terreno